STARDUCT

EYE-BALL JET DIFFUSER

Model:
FK 026

SPECIFICATION TEXT

Eye-ball jet diffuser made of aluminum A6063 for supply air to spaces where long distance penetration is required. Preferably for wall and ceiling installation but also suitable for round ducts.

Finishes: powder-coated. Standard color is RAL 9010 white, other colors available on demand. Life span up to 10 years.

Applicatble standards

- Material: TCXDVN 330:2004 - extruded aluminum for construction

- Performance testing: ASHRAE 70-2006 "Method of Testing for Rating the Performance of Air Outlets and Inlets" and ADC1062: GRD-84 "Test Code for Grilles, Registers and Diffusers" for Sound Power Level (NC), Air Volume versus Static Pressure, Area Factor, Throw Pattern.

This specification text describes the general properties of the product. Texts for variants can be generated on the demands of customer.

STARDUCT FK026 - OUTSTANDING FEATURES

1. PRICE & HOMOGENIOUS QUALITY

1 QUALITY
1 PRICE

Only one class of quality, one competitive price.
Ease of purchasing and managing

2. DURABILITY & AESTHETICS

Made of standard A6063 aluminum with
firm construction for high durability and performance.
Powder coated in modern automatic line, guaranteed up to 10 years

3. HIGH STANDARDS

Starduct products are in compatible with international standards of material, design, technical specs, testing.

4. ADDITIONAL VALUES

Anti-paint tape
International standard packages.

EYE-BALL JET DIFFUSER

TYPICAL APPLICATION

This jet nozzle diffuser is capable of delivering air to spaces where long distance penetration and low noise levels are required.

Suitable for cold and warm air supply applications.

The versatility and adjustablity of the product are ideal for providing focussed ventilation or where precision is required where grouped penetration can be considerable enhance.

MATERIAL

- Inner and Outer cowl: high grade Aluminum spinning

FINISH

- Standard: white powder coat (optional RAL code)

DIMENSIONS

- Ø100 - Ø630

OUTSTANDING FEATURES

- Sturdy construction, weldless, boltless - LOW NOISE
- High aesthetic finishes, powder coat with life span up to 20 years.
- Light weight, easy installation

CONSTRUCTION

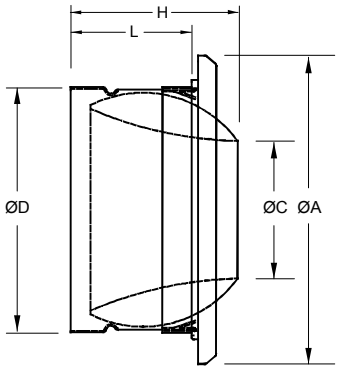

DIMENSIONS

(mm)

Model	Size	ØD	ØC	ØA	L	H
FK026-100	100	98	45	139	63	83
FK026-125	125	122	61	172	72	96
FK026-150	150	148	75	200	89	115
FK026-160	160	157	80	210	91	120
FK026-200	200	200	107	263	110	140
FK026-250	250	250	125	313	136	175
FK026-315	315	311	163	390	168	212
FK026-350	350	347	185	433	186	251
FK026-400	400	399	209	502	200	270
FK026-450	450	447	235	559	235	316
FK026-500	500	496	258	625	218	295
FK026-630	630	625	323	779	335	440

ORDERING CODE

FK026 - Size - RAL

Standard diffuser | Size | Colour: RAL code

PERFORMANCE DATA

Size	Neck velocity (m/s)	1	2	3	4	5	6	7	8	9	10
Ø100	Volume (m3/h)	27	54	81	109	136	163	190	217	244	272
	Discharge vel. (m/s)	4	8	11	15	19	23	27	31	35	38
	Pressure drop (Pa)	7	28	59	105	163	235	323	425	543	675
	Throw (m)	2.5	3.6	4.6	6	6.6	7.5	8.8	10	11.4	12.4
	NC (dBA)	-	-	-	23	27	31	35	40	45	50
Ø160	Volume (m3/h)	71	141	212	282	353	423	494	565	635	706
	Discharge vel. (m/s)	4	7	11	15	18	22	26	30	33	37
	Pressure drop (Pa)	7	28	59	105	163	235	323	425	543	675
	Throw (m)	4	5.1	7.6	9.9	10.8	11.8	13.9	16.1	17.7	19.9
	NC (dBA)	-	-	21	25	30	34	39	45	51	57
Ø200	Volume (m3/h)	111	222	333	433	554	665	776	887	998	1108
	Discharge vel. (m/s)	4	8	12	16	20	24	29	33	37	41
	Pressure drop (Pa)	7	28	29	105	163	235	323	425	543	675
	Throw (m)	4.2	6.8	9.1	11.3	12.7	14.1	17	19.1	21.2	24
	NC (dBA)	-	-	22	26	31	35	40	46	52	59
Ø250	Volume (m3/h)	174	348	522	696	869	1043	1217	1391	1565	1739
	Discharge vel. (m/s)	3	7	10	13	17	20	23	27	30	33
	Pressure drop (Pa)	7	28	59	105	163	235	323	425	543	675
	Throw (m)	5.1	8.5	11.5	14.2	16	17.8	20.5	24	26.7	29.3
	NC (dBA)	-	-	23	27	32	37	42	48	53	31
Ø315	Volume (m3/h)	277	554	831	108	1385	1662	1939	2216	2493	2770
	Discharge vel. (m/s)	3	6	10	13	16	19	23	26	29	32
	Pressure drop (Pa)	6	24	51	90	145	208	28	366	478	576
	Throw (m)	5	8.5	13.4	16.4	18.7	21.1	25.5	28.9	32.2	35.5
	NC (dBA)	-	21	25	29	33	38	43	50	55	63
Ø350	Volume (m3/h)	277	554	831	1108	1385	1662	1939	2216	2493	2770
	Discharge vel. (m/s)	3	6	10	13	16	19	23	26	29	32
	Pressure drop (Pa)	6	24	51	90	145	208	280	366	478	576
	Throw (m)	5	8.5	13.4	16.4	18.7	21.1	25.5	28.9	32.2	35.5
	NC (dBA)	-	21	25	29	33	38	43	50	55	63
Ø400	Volume (m3/h)	448	896	1344	1794	2239	2678	3135	3583	4031	4479
	Discharge vel. (m/s)	3	6	9	12	15	18	21	24	27	30
	Pressure drop (Pa)	6	24	51	90	145	208	280	366	478	576
	Throw (m)	6.6	11.3	16	20	23.2	26.4	30.8	35.2	39.6	44
	NC (dBA)	-	23	28	33	36	41	45	52	58	66
Ø500	Volume (m3/h)	700	1400	2100	2800	3500	4200	4900	5600	6300	7000
	Discharge vel. (m/s)	3	6	9	12	15	18	21	24	27	30
	Pressure drop (Pa)	6	25	55	95	150	218	300	380	495	605
	Throw (m)	7.2	12	18.5	35	39	44	49	55	65	72
	NC (dBA)	21	24	29	34	39	44	50	56	62	70
Ø630	Volume (m3/h)	900	1500	2200	2900	3700	4300	5100	5800	6500	7300
	Discharge vel. (m/s)	3	6	9	12	15	18	21	24	27	30
	Pressure drop (Pa)	6	25	55	95	150	218	300	380	495	605
	Throw (m)	7.2	12	18.5	35	39	44	49	55	65	72
	NC (dBA)	21	24	29	34	39	44	50	56	62	70

NOTE: table content for terminal vel. 0.5m/s - Dash (-) is for values < 20

STAR ASIA JSC.
Head Office & Factory: Lot C3-C4 Phùng Industrial Park, Đan Phượng district - Hanoi - Vietnam
Phone: (+84) 24 3514 7999 - Website: nsca.vn - Email: nsca@nsca.vn
Business Office & Showroom: 1st floor, VNCC blg. 243A Đê La Thành - Hanoi - Vietnam
Phone: (+84) 24 3514 7991 - Email: kinhdoanh@nsca.vn

STARDUCT

KHUẾCH TÁN CẦU LÕI CHỈNH HƯỚNG

Model:
FK 026

ĐẶC ĐIỂM KỸ THUẬT VÀ TIÊU CHUẨN SẢN PHẨM

Cửa/miệng khuếch tán cầu lõi chỉnh hướng làm bằng nhôm hợp kim A6063, dùng cho cấp khí cự ly thổi xa. Áp dụng lắp trên trần/tường hoặc ống gió.

Bề mặt hoàn thiện sơn tĩnh điện màu trắng (tiêu chuẩn-mã RAL9010) hoặc màu khác theo yêu cầu thiết kế kiến trúc bằng sơn Jotun hoặc tương đương, có độ bền màu trên 5 năm.

Tiêu chuẩn:

- Vật liệu: TCXDVN 330:2004 - Nhôm hợp kim Định hình dùng trong Xây dựng

- Thử nghiệm hoạt động: ASHRAE 70-2006 "Method of Testing for Rating the Performance of Air Outlets and Inlets" và ADC1062: GRD-84 "Test Code for Grilles, Registers and Diffusers" cho các tiêu chí Mức độ ồn (Sound Power Level-NC), Lưu lượng theo Áp tĩnh (Air Volume versus Static Pressure), Hệ số diện tích (Area Factor), Cự ly (Throw Pattern)

STARDUCT FK026 - NHỮNG KHÁC BIỆT NỔI BẬT

1. Giá cả và hiệu quả kinh tế

1 QUALITY
1 PRICE

Một cấp chất lượng, một cấp giá canh tranh.
Giá sản phẩm được cân đối để dễ dàng cho việc mua, quản lý và tính toán hiệu quả sử dụng

2. Chất lượng và thẩm mỹ cao

Chế tạo bằng vật liệu nhôm tiêu chuẩn A6063
kết cấu vững chắc, độ bền và hiệu quả hoạt động cao.
Sơn tĩnh điện trên dây chuyền robot tự động, bảo hành màu tới 10 năm

3. Tiêu chuẩn cao

Các sản phẩm Starduct được tham chiếu và phù hợp với các tiêu chuẩn về vật liệu, thiết kế, chỉ tiêu kỹ thuật, thử nghiệm theo các tiêu chuẩn quốc tế.

4. Nhiều giá trị phụ thêm

Băng giấy chống dính sơn
Bao bì tiêu chuẩn quốc tế.

Nghiên cứu và phát triển sản phẩm là hoạt động thường xuyên liên tục tại Công ty Ngôi Sao Châu Á. Do vậy, chúng tôi giữ quyền thay đổi các thông số kỹ thuật mà không cần phải thông báo trước.
Mọi hình ảnh trong tài liệu này chỉ mang tính chất minh họa, không nhất thiết đúng như thực tế. Xin xem thêm tại trang web **nsca.vn** hoặc liên lạc với chúng tôi để có thông tin cụ thể và chi tiết

KHUẾCH TÁN CẦU LÕI CHỈNH HƯỚNG

ỨNG DỤNG

Khuếch tán cầu có lõi chỉnh hướng kiểu "jet nozzle" dùng cho các ứng dụng cấp khí xa trong các không gian rộng.

FK 026 phù hợp với yêu cầu cấp khí nóng hoặc lạnh vào các khu vực/điểm cần thông gió mạnh hoặc độ chính xác về lưu lượng trong một không gian rộng yêu cầu độ ồn thấp như sân bay, phòng sảnh lớn hoặc tại các điểm thường cần tập trung sự lưu chuyển khí liên tục.

VẬT LIỆU

- Lõi và vỏ cầu: nhôm mác cao tiền chế mác A6063

HOÀN THIỆN

- Màu tiêu chuẩn: sơn tĩnh điện trắng mờ (có tùy chọn màu mã RAL)

KÍCH THƯỚC

- Ø100 - Ø630

ĐẶC ĐIỂM NỔI BẬT

- Kết cấu chắc chắn không mối hàn, không vít bắt - ĐỘ ỒN THẤP
- Thẩm mỹ cao, sơn tĩnh điện có tuổi thọ lên tới 20 năm
- Trọng lượng nhẹ, dễ lắp đặt, có thể chỉnh hướng dòng

CHI TIẾT CẤU TẠO

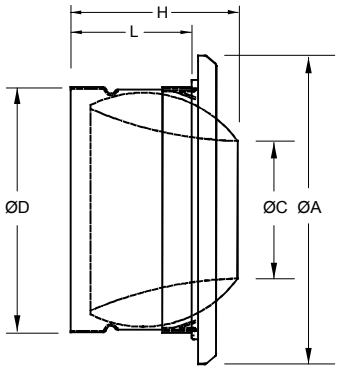

KÍCH THƯỚC

(mm)

Model	Size	ØD	ØC	ØA	L	H
FK026-100	100	98	45	139	63	83
FK026-125	125	122	61	172	72	96
FK026-150	150	148	75	200	89	115
FK026-160	160	157	80	210	91	120
FK026-200	200	200	107	263	110	140
FK026-250	250	250	125	313	136	175
FK026-315	315	311	163	390	168	212
FK026-350	350	347	185	433	186	251
FK026-400	400	399	209	502	200	270
FK026-450	450	447	235	559	235	316
FK026-500	500	496	258	625	218	295
FK026-630	630	625	323	779	335	440

MÃ ĐẶT HÀNG

FK026 - Size - RAL

Cửa tiêu chuẩn | Cỡ cửa | Tùy chọn: mã màu RAL

THÔNG SỐ HOẠT ĐỘNG

Cỡ	Lưu tốc cổ (m/s)	1	2	3	4	5	6	7	8	9	10
Ø100	Lưu lượng (m3/h)	27	54	81	109	136	163	190	217	244	272
	Lưu tốc gió ra (m/s)	4	8	11	15	19	23	27	31	35	38
	Sụt áp (Pa)	7	28	59	105	163	235	323	425	543	675
	Cự ly thổi(m)	2.5	3.6	4.6	6	6.6	7.5	8.8	10	11.4	12.4
	Độ ồn (dBA)	-	-	-	23	27	31	35	40	45	50
Ø160	Lưu lượng (m3/h)	71	141	212	282	353	423	494	565	635	706
	Lưu tốc gió ra (m/s)	4	7	11	15	18	22	26	30	33	37
	Sụt áp (Pa)	7	28	59	105	163	235	323	425	543	675
	Cự ly thổi(m)	4	5.1	7.6	9.9	10.8	11.8	13.9	16.1	17.7	19.9
	Độ ồn (dBA)	-	-	21	25	30	34	39	45	51	57
Ø200	Lưu lượng (m3/h)	111	222	333	433	554	665	776	887	998	1108
	Lưu tốc gió ra (m/s)	4	8	12	16	20	24	29	33	37	41
	Sụt áp (Pa)	7	28	29	105	163	235	323	425	543	675
	Cự ly thổi(m)	4.2	6.8	9.1	11.3	12.7	14.1	17	19.1	21.2	24
	Độ ồn (dBA)	-	-	22	26	31	35	40	46	52	59
Ø250	Lưu lượng (m3/h)	174	348	522	696	869	1043	1217	1391	1565	1739
	Lưu tốc gió ra (m/s)	3	7	10	13	17	20	23	27	30	33
	Sụt áp (Pa)	7	28	59	105	163	235	323	425	543	675
	Cự ly thổi(m)	5.1	8.5	11.5	14.2	16	17.8	20.5	24	26.7	29.3
	Độ ồn (dBA)	-	-	23	27	32	37	42	48	53	31
Ø315	Lưu lượng (m3/h)	277	554	831	108	1385	1662	1939	2216	2493	2770
	Lưu tốc gió ra (m/s)	3	6	10	13	16	19	23	26	29	32
	Sụt áp (Pa)	6	24	51	90	145	208	28	366	478	576
	Cự ly thổi(m)	5	8.5	13.4	16.4	18.7	21.1	25.5	28.9	32.2	35.5
	Độ ồn (dBA)	-	21	25	29	33	38	43	50	55	63
Ø350	Lưu lượng (m3/h)	277	554	831	1108	1385	1662	1939	2216	2493	2770
	Lưu tốc gió ra (m/s)	3	6	10	13	16	19	23	26	29	32
	Sụt áp (Pa)	6	24	51	90	145	208	280	366	478	576
	Cự ly thổi(m)	5	8.5	13.4	16.4	18.7	21.1	25.5	28.9	32.2	35.5
	Độ ồn (dBA)	-	21	25	29	33	38	43	50	55	63
Ø400	Lưu lượng (m3/h)	448	896	1344	1794	2239	2678	3135	3583	4031	4479
	Lưu tốc gió ra (m/s)	3	6	9	12	15	18	21	24	27	30
	Sụt áp (Pa)	6	24	51	90	145	208	280	366	478	576
	Cự ly thổi(m)	6.6	11.3	16	20	23.2	26.4	30.8	35.2	39.6	44
	Độ ồn (dBA)	-	23	28	33	36	41	45	52	58	66
Ø500	Lưu lượng (m3/h)	700	1400	2100	2800	3500	4200	4900	5600	6300	7000
	Lưu tốc gió ra (m/s)	3	6	9	12	15	18	21	24	27	30
	Sụt áp (Pa)	6	25	55	95	150	218	300	380	495	605
	Cự ly thổi(m)	7.2	12	18.5	35	39	44	49	55	65	72
	Độ ồn (dBA)	21	24	29	34	39	44	50	56	62	70
Ø630	Lưu lượng (m3/h)	900	1500	2200	2900	3700	4300	5100	5800	6500	7300
	Lưu tốc gió ra (m/s)	3	6	9	12	15	18	21	24	27	30
	Sụt áp (Pa)	6	25	55	95	150	218	300	380	495	605
	Cự ly thổi(m)	7.2	12	18.5	35	39	44	49	55	65	72
	Độ ồn (dBA)	21	24	29	34	39	44	50	56	62	70

GHI CHÚ: bảng tính theo lưu tốc đầu ra 0.5m/s - Các dấu gạch ngang (-) là giá trị < 20